Donolux®

Цвет основания: Белый
Напряжение: 220В
Лампа: GU10
Потребляемая мощность, макс: 35Вт
Габариты: D70x70 H130 мм

DL264G

IP20

ИНСТРУКЦИЯ ПО УСТАНОВКЕ

1. Просверлить ударной дрелью отверстия для пластиковых дюбелей. Вставить пластиковые дюбели в просверленные отверстия.
2. Соединить провода, идущие из светильника, с проводами Вашей проводки.
3. Закрепить светильник.
4. Вставить лампу.

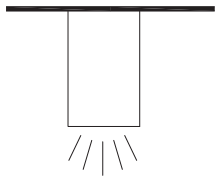

1

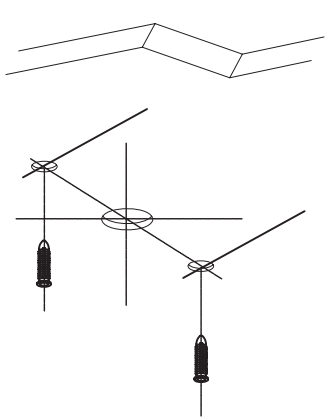

2

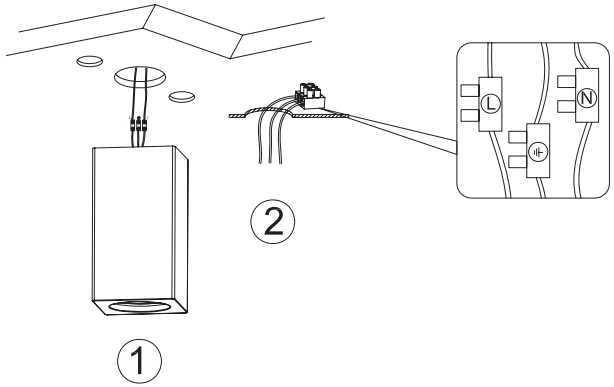

3

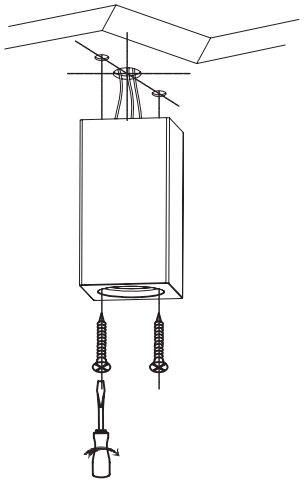
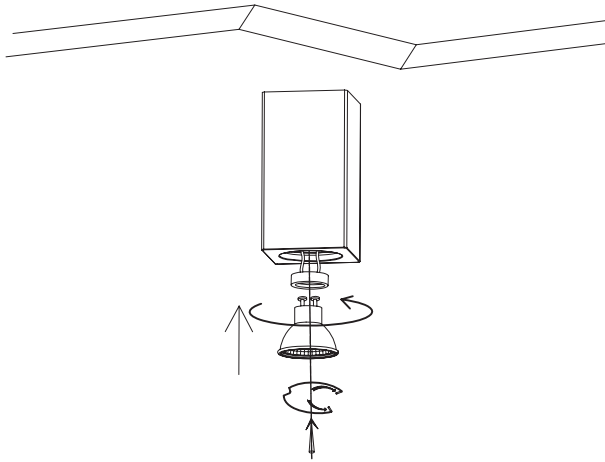
4